DEYING
德英

Tower crane TCP7029

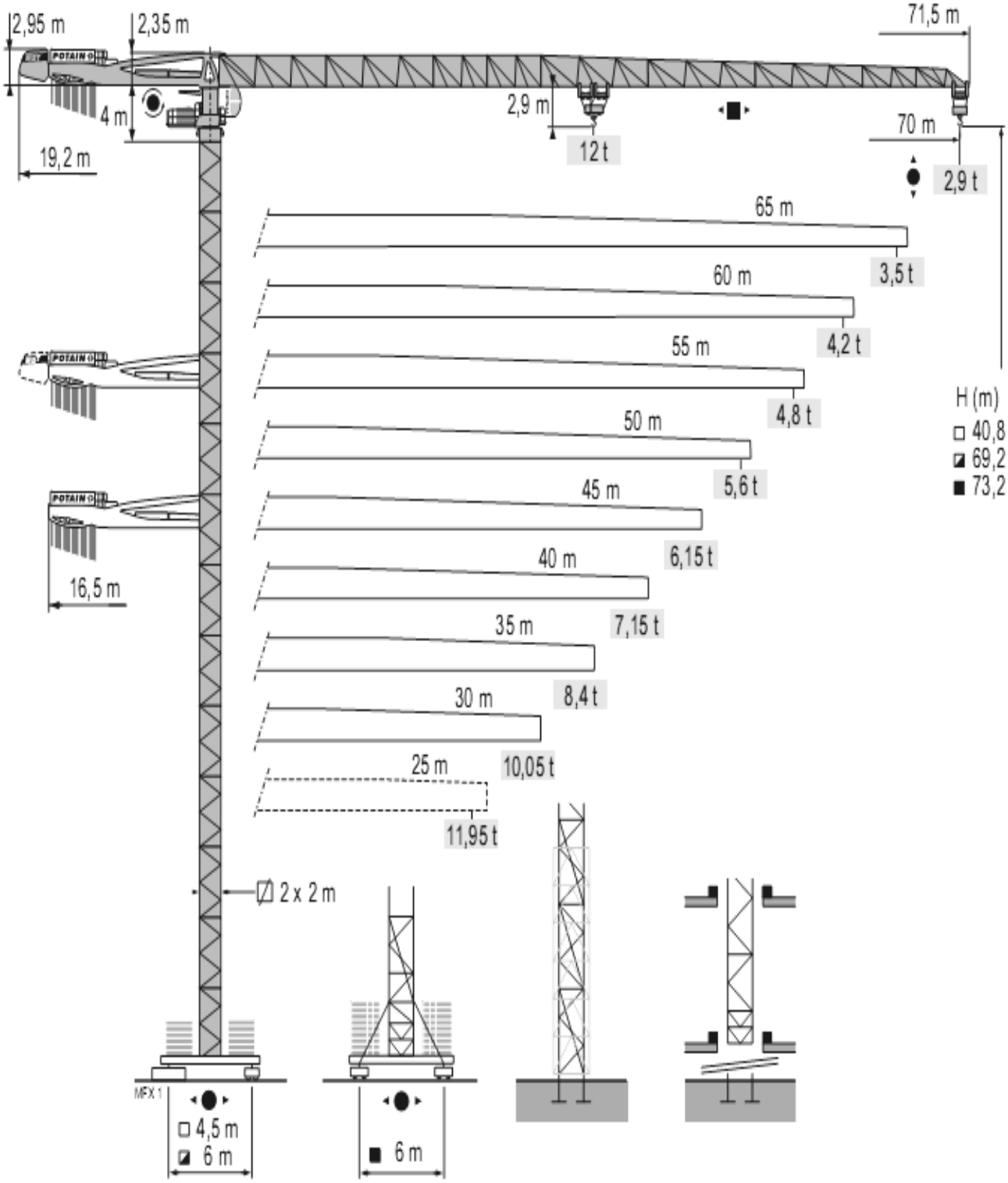

70 m	3,1 ►	20	22	25	27	30	32	35	35,6	38,5	40	42	45	47	50	52	55	57	60	62	65	67	70	m
		12	10,7	9,2	8,4	7,4	6,8	6,1	6	6	5,7	5,4	5	4,7	4,4	4,2	3,9	3,8	3,5	3,4	3,2	3,1	2,9	t
65 m	3,1 ►	21,3	22	25	27	30	32	35	37	38,3	41,2	42	45	47	50	52	55	57	60	62	65	m		
		12	11,6	10	9,1	8,1	7,5	6,7	6,3	6	6	5,9	5,4	5,2	4,8	4,6	4,3	4,1	3,9	3,7	3,5	t		
60 m	3,1 ►	22,8	25	27	30	32	35	37	40	41	44,1	45	47	50	52	55	57	60	m					
		12	10,8	9,9	8,7	8,1	7,3	6,8	6,2	6	6	5,9	5,6	5,2	5	4,7	4,5	4,2	t					
55 m	3,1 ►	23,4	25	27	30	32	35	37	40	42	42,1	45,3	47	50	52	55	m							
		12	11,1	10,2	9	8,3	7,5	7	6,4	6	6	6	5,8	5,4	5,1	4,8	t							
50 m	3,1 ►	24,3	25	27	30	32	35	37	40	42	43,8	47,1	50	m										
		12	11,6	10,6	9,4	8,7	7,9	7,4	6,7	6,3	6	6	5,6	t										
45 m	3,1 ►	25,4	27	30	32	35	37	40	42	45	m													
		12	11,2	9,9	9,2	8,3	7,8	7,1	6,7	6,15	t													
40 m	3,1 ►	25,6	27	30	32	35	37	40	m															
		12	11,3	10	9,3	8,4	7,8	7,15	t															
35 m	3,1 ►	25,7	27	30	32	35	m																	
		12	11,3	10	9,3	8,4	t																	
30 m	3,1 ►	25,7	27	30	m																			
		12	11,3	10,05	t																			
25 m	3,1 ►	24,9	25	m																				
		12	11,95	t																				

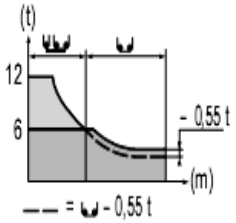

70 m	2,4 ►	20,3	22	25	27	30	32	35	36,4	37,1	40	42	45	47	50	52	55	57	60	62	65	67	70	m
		12	11	9,4	8,6	7,6	7	6,3	6	6	5,5	5,2	4,7	4,5	4,1	3,9	3,6	3,5	3,2	3,1	2,9	2,75	2,6	t
65 m	2,4 ►	21,6	22	25	27	30	32	35	37	38,8	39,6	40	42	45	47	50	52	55	57	60	62	65	m	
		12	11,7	10,1	9,3	8,2	7,6	6,8	6,4	6	6	5,9	5,6	5,1	4,9	4,5	4,3	4	3,8	3,6	3,4	3,2	t	
60 m	2,4 ►	22,9	25	27	30	32	35	37	40	41,4	42,2	45	47	50	52	55	57	60	m					
		12	10,8	9,9	8,8	8,1	7,3	6,9	6,2	6	6	5,6	5,3	4,9	4,7	4,4	4,2	3,9	t					
55 m	2,4 ►	23,5	25	27	30	32	35	37	40	42	42,5	43,4	45	47	50	52	55	m						
		12	11,2	10,2	9,1	8,4	7,6	7,1	6,5	6,1	6	6	5,7	5,5	5,1	4,8	4,5	t						
50 m	2,4 ►	24,4	25	27	30	32	35	37	40	42	44,2	45,1	47	50	m									
		12	11,7	10,7	9,5	8,8	7,9	7,4	6,8	6,4	6	6	5,7	5,3	t									
45 m	2,4 ►	25,5	27	30	32	35	37	40	42	45	m													
		12	11,2	10	9,3	8,3	7,8	7,1	6,7	6,2	t													
40 m	2,4 ►	25,7	27	30	32	35	37	40	m															
		12	11,3	10,1	9,3	8,4	7,9	7,2	t															
35 m	2,4 ►	25,8	27	30	32	35	m																	
		12	11,4	10,1	9,4	8,45	t																	
30 m	2,4 ►	25,8	27	30	m																			
		12	11,4	10,1	t																			
25 m	2,4 ►	25	m																					
		12	t																					

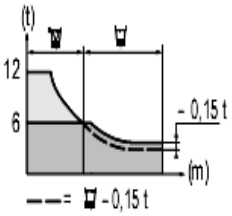

2m	V60A	H(m)	69.7	66.4	61.4	56.4	51.4	46.4	41.4	36.4	31.4	26.4	21.4	16.4		
		(t)	132	108	84	72	72	72	72	72	72	72	72	72		
2m	V63A	H(m)	73.2	69.9	66.5	61.5	56.5	51.5	46.5	41.5	36.5	31.5	26.5	21.5	16.5	
		(t)	156	132	120	84	72	60	60	60	60	60	60	60	60	
2m	ZD463	H(m)	40.8	37.5	32.5	27.5	22.5	17.5	12.5							
		(t)	120	120	120	120	120	120	120							
2m	ZX 6830	H(m)	69.2	65.8	62.5	57.5	52.5	47.5	42.5	37.5	32.5	27.5	22.5	17.5	12.5	
		(t)	121	101	81	71	61	61	61	61	61	61	61	61	61	